第78回　愛知県高等学校総合体育大会ハンドボール競技　西三河支部予選会　男子の部

男

期日　令和6年4月27日（土），28日（日），29日（祝月）

会場　岡崎市体育館，豊田市西部体育館，スギ薬局知立福祉アリーナ，
各高校体育館（岡崎東，岡崎西，岡崎工科，知立東）

優勝 刈谷

準優勝　岡崎城西

第3位　杜若

第4位　豊田南

第5位　岡崎西

第6位　知立

第7位　安城東

第8位　豊田工科

1	岡崎城西	(2-1) 18 21 後 前 8 2	39	10	(3-1) 20 16 後 前 7 9	36	16	(準決1) 13 13 後 前 7 6	26	21	優勝	24	16	(準決2) 8 8 前 後 8 13	21	13	(3-3) 6 7 前 後 13 18	31	28	(3-4) 13 15 前 後 10 5	15	35	(2-8) 17 18 前 後 4 5	9	杜若	29
2	刈谷工科	(1-1) 20 26 後 前 7 5	46	12						(決) 10 前 12 11 後 12														27	西尾東	28
3	松平																							26	豊田北	27
4	愛産大三河	(1-2) 12 11 後 前 17 8	23	25	(2-2) 13 11 後 前 9 7	24	16																	12	豊野	26
5	安城東																							29	碧南工科	25
6	安城	(1-3) 8 8 後 前 8 6	16	14																(2-7) 7 13 前 後 12 12	20	24		20	刈谷北	24
7	豊田																							26	岡崎西	23
8	知立	(1-4) 14 9 後 前 11 7	23	18	(2-3) 14 16 後 前 11 10	30	21															34	(1-10) 17 17 前 後 6 6	12	豊田工科	22
9	知立東																								高浜	21
10	岡崎工科	(1-5) 16 10 後 前 11 10	26	21																(2-6) 10 18 前 後 14 6	28	20		44	岡崎北	20
11	豊田高専																							17	鶴城丘	19
12	安城南	(1-6) 6 12 後 前 14 14	18	28	(3-2) 7 5 後 前 13 10	12	23															25	(1-8) 12 13 前 後 8 7	15	岡崎	18
13	衣台																								岡崎東	17
14	西尾	(1-7) 8 4 後 前 20 18	12	38	(2-4) 13 10 後 前 15 15	23	30															15	(2-5) 5 10 前 後 13 15	28	刈谷	16
15	豊田南																														

3位

豊田南	17	(3決) 8 前 14 9 後 10	24	杜若

5位

安城東	27	30	(5決) 12 前 17 15 後 15	19	26	豊田工科	岡崎西
		(予1) 9 前 11 13 後 11 4 延前 3 1 延後 5			(予2) 6 前 15 13 後 11		

(7決) 16 後 9 10 前 7

7位　26　16

2024/04/29 15:33:49 作成

女

第78回　愛知県高等学校総合体育大会ハンドボール競技　西三河支部予選会　女子の部

期日　令和6年4月27日（土），28日（日），29日（祝月）

会場　岡崎市体育館，豊田市西部体育館，スギ薬局知立福祉アリーナ，
各高校体育館（岡崎東，岡崎西，岡崎工科，知立東）

優勝 岡崎城西

準優勝　杜若

第3位　安城学園

第4位　岡崎北

第5位　知立東

第6位　知立

第7位　西尾

第8位　岡崎東

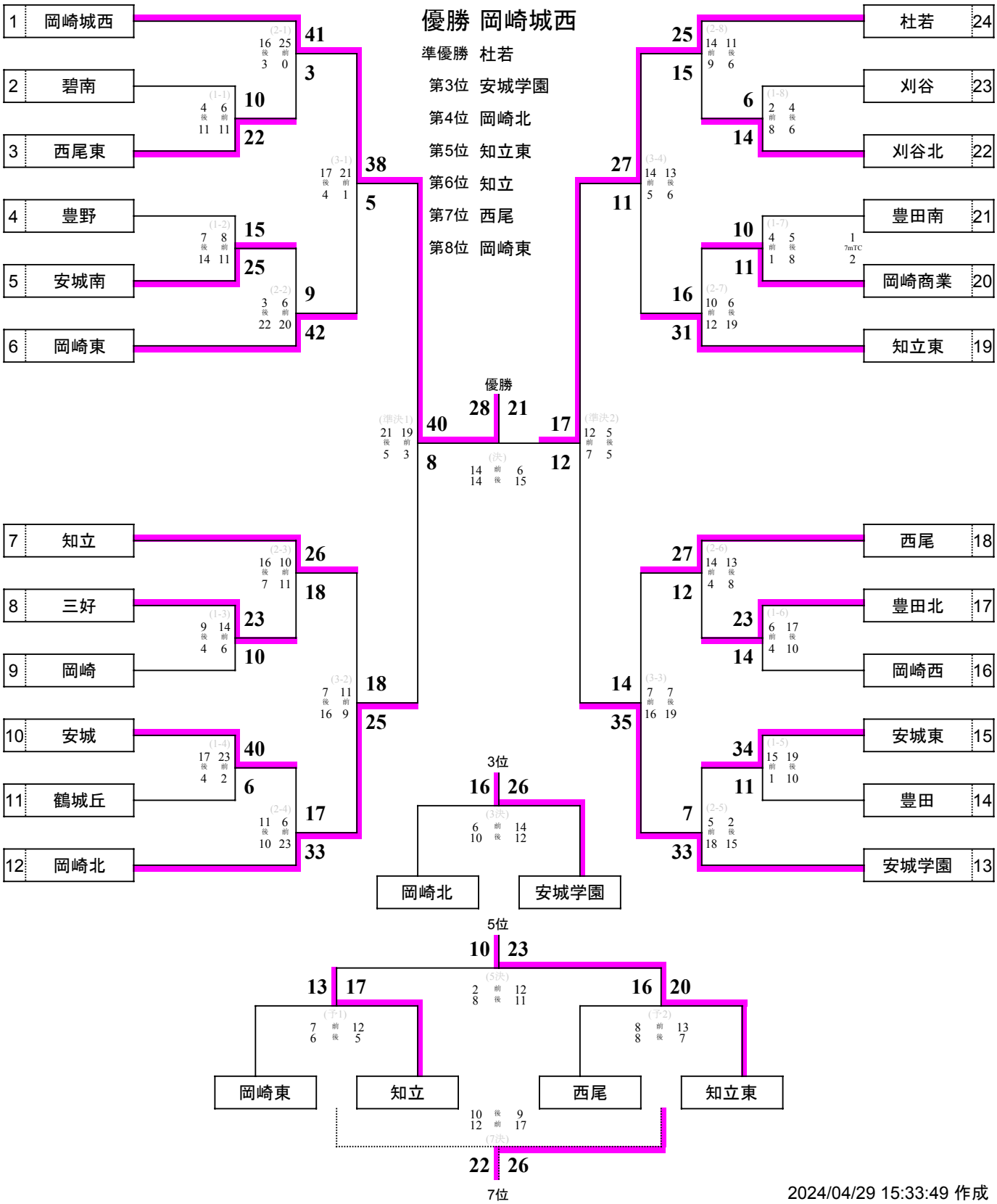

2024/04/29 15:33:49 作成